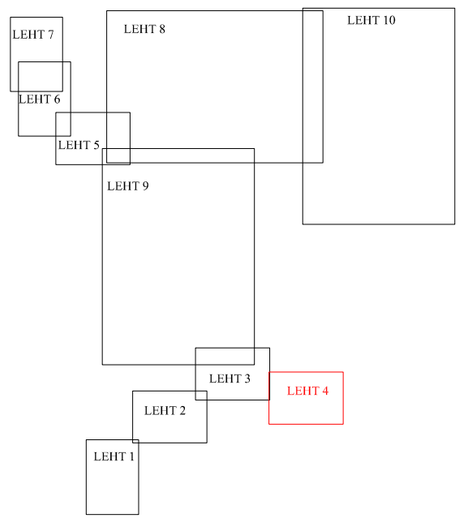
LEHTEDE JAOTUS




Räpina metskond 32
70703: 004: 0647

Raigla mnt 17
70703: 004: 0250

Räpina metskond 32
70703: 004: 0647

Estakaadi tn 7
70703: 004: 0592

Räpina metskond 32
70703: 004: 0647

Estakaadi tn 5
70703: 004: 0593

Estakaadi tn 8
70703: 004: 0595

Räpina metskond 34
70703: 004: 0650

Raigla mnt 14
70703: 004: 0605

18188 Räpina-Raigla tee
70703: 004: 0638

18188 Räpina-Raigla tee T3

Proj. 10 kV kaabel KPL421071 AHXAMK-W
3*240 /35, Lmax /Lkaabel=873 /896m, torus
D=160 mm

Puurimine torus D= 160 mm
/1250N, L=11 m

Puurimiskaevik

Puurimine torus D= 160 mm
/1250N, L=36 m, sügavusel 1,2 m

Puurimine torus D= 160 mm
/1250N, L=71 m, sügavusel 1,2 m

Puurimine torus D= 160 mm
/1250N, L=54 m, sügavusel 1,5 m

Puurimine torus D= 160 mm
/1250N, L=36 m, sügavusel 1,6 m

Puurimine torus D= 160 mm
/1250N, L=36 m, sügavusel 1,5 m

Kruusakatte taastamine 12 m2

Trassi puhastus 51 m2

Alajaam nr. 6687, 10/0,4 kV m.

Proj. 10 kV kaabli ühendus alajaama sidrisse 01

Rajamine teega nr.18188 Räpina-Raigla km 0,00, sügavus 2 m tee pinnast; 1 m truubi all

42.93 –bet truubi peale
truup mulda täis, teine ots leidmata

Truup taastamine

Elamu

Kõrge +1,5m

Õu

Kraav

Tee kattesüvend

6445100

705200

## Tingmärgid

| | |
|---|---|
| 1W2 | Proj. 10 kV kaabel torus |
| | Olemasolev 0,4 kV kaabel |
| | Olemasolev 10 kV kaabel |
| | Taastatav haljasala |
| | Taastatav kruusakate |
| | Taastatav asfaltkate |
| V | Veetrass |
| K | Kanalisatsioon |
| | Puuritav lõik |
| | Klnnlstu pllr |
| S | Sidekaabel |
| G | Gaasitrass |

| | | | | | | | |
|---|---|---|---|---|---|---|---|
| Projekt | IP9264: Räpina-Lnte 10 kV IIInI rek. I etapp:Karjamaa, Veetornl ja Astla kaabelIIInId. Räpina IInn, Põlvamaa | | | | Tellija | Elektrilevi OÜ | |
| LEONHARD WEISS | Joonis | Asendiplaan, leht 4 | | | Joonise nr | 1 | |
| | Projekteeris | Enn Kraav | | 12.08.2026 | 53 359520 | Mõõtkava | 1:500 |
| | Kontrollis | A. Erik | | | | Staadium | Tööprojekt |
| | | | | | | Keel | Leht | Lehti |
| | | | | | | EST | 4 | 10 |

E-post estonia@leonhard-weiss.com
Telefon +372 6012285
Registrikood 12083348